LEIRIA SERIES

The furniture of an ideal home.

TAKANO MOKKOU

■商品ページはこちら>>

LEIRIA SERIES

レイリア　シリーズ

LEIRIA　WALNUT　138TV ボード　¥178,000　&　48 サイドチェスト　¥128,000　&　48 サイドボード　¥128,000

(上)LEIRIA　118 デスク　WHITE OAK　¥168,000

(下)LEIRIA　118 キャビネット　WHITE OAK　¥188,000

LEIRIA LINEUP & PRICE

レイリア　ラインナップ　&　価格

■118TV ボード　才数 8

W118×D41×H178.5cm

・WHITE OAK
¥148,000（税別 ¥134,545）
・WALNUT
¥168,000（税別 ¥152,727）

■138TV ボード　才数 9

W138×D41×H178.5cm

・WHITE OAK
¥158,000 (税別 ¥143,636)
・WALNUT
¥178,000（税別 ¥161,818）

■154TV ボード　才数 9.5

W154×D41×H178.5cm

・WHITE OAK
¥168,000（税別 ¥152,727）
・WALNUT
¥188,000（税別 ¥170,909）

■118 デスク　才数 15

W118×D41×H178.5cm

・WHITE OAK
¥168,000（税別 ¥152,727）
・WALNUT
¥208,000（税別 ¥189,091）

■48 サイドチェスト　才数 7.5

W48×D41×H178.5cm

・WHITE OAK
¥108,000（税別 ¥98,182）
・WALNUT
¥128,000（税別 ¥116,364）

■48 サイドボード (左・右開き)　才数 7.5

W48×D41×H178.5cm

・WHITE OAK
¥108,000（税別 ¥98,182）
・WALNUT
¥128,000（税別 ¥116,364）

■84 キャビネット　才数 11.5

W84×D41×H178.5cm

・WHITE OAK
¥158,000 (税別 ¥143,636)
・WALNUT
¥178,000（税別 ¥161,818）

■118 キャビネット　才数 15

W118×D41×H178.5cm

・WHITE OAK
¥188,000 (税別 ¥170,909)
・WALNUT
¥248,000（税別 ¥225,455）

高さは通常20cmから最大18cmカットまで脚カットすることが可能で別途￥6,800円(税込)で対応いたします。

■商品ページはこちら>>

［主要素材］　前板:ホワイトオーク/ウォルナット無垢材　天板/側板/飾り棚:ホワイトオーク／ウォルナット突板　ガラス:透明強化ガラス
［塗装］　ウレタン塗装
高野木工の家具は全ての材料においてホルムアルデヒド放散量が最も低いF☆☆☆☆を使用しています。

LEIRIA SIZE

レイリア　サイズ

単位：mm

118TVボード

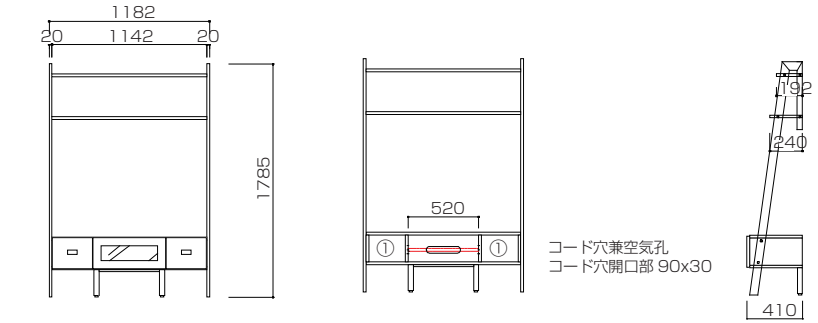

【引出し有効内寸】

① W220 x D326 x H170

138TVボード

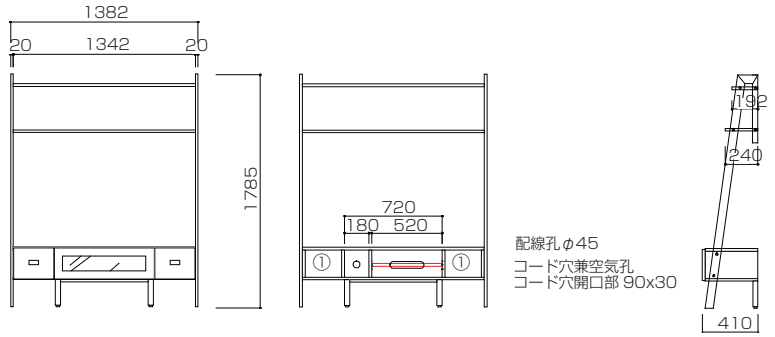

【引出し有効内寸】

① W220 x D326 x H170

154TVボード

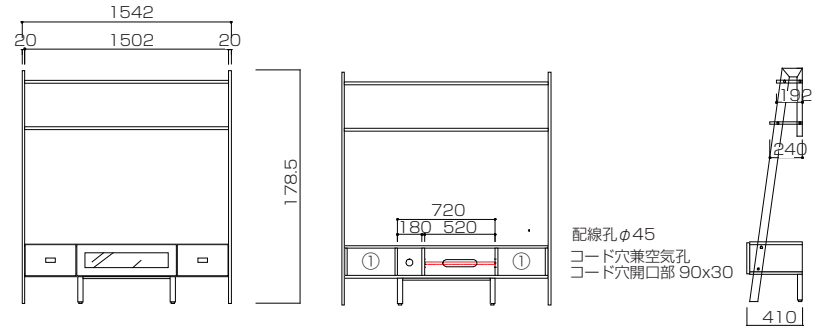

【引出し有効内寸】

① W300 x D326 x H170

118デスク

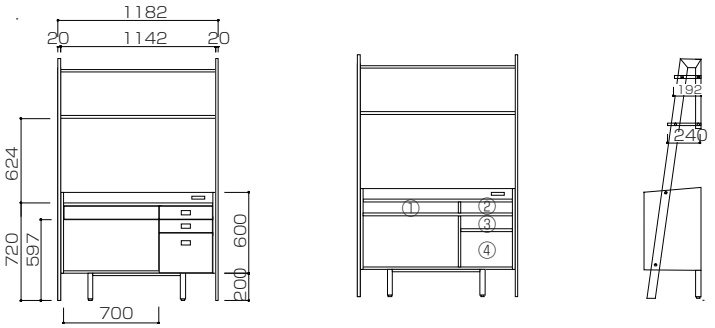

【引出し有効内寸】

① W645 x D326 x H55　② W324 x D326 x H55　③ W324 x D326 x H50　④ W324 x D326 x H250

LEIRIA SIZE

レイリア　サイズ

単位：mm

48サイドチェスト

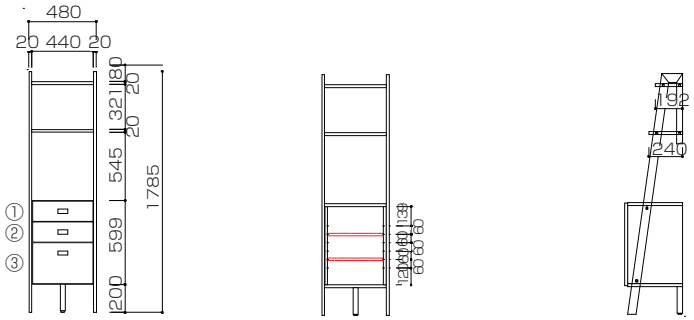

【引出し有効内寸】

① W348 x D326 x H100

② W348 x D326 x H95

③ W348 x D326 x H230

48サイドボード

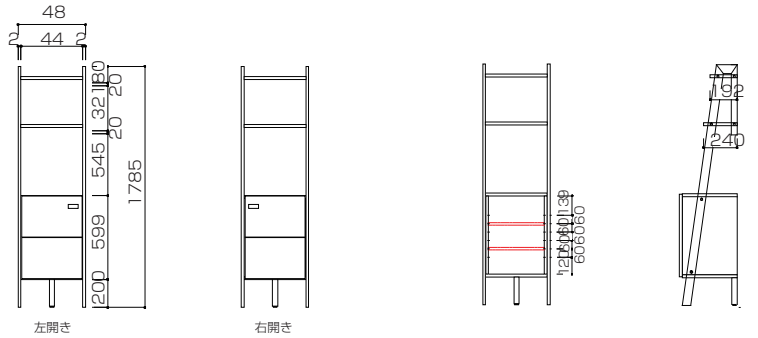

84キャビネット

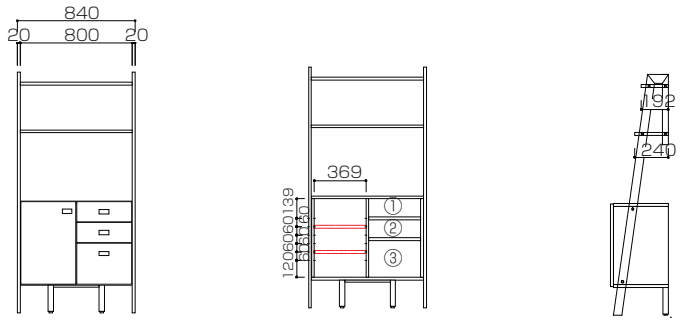

【引出し有効内寸】

① W319 x D326 x H100

② W319 x D326 x H95

③ W319 x D326 x H230

118キャビネット

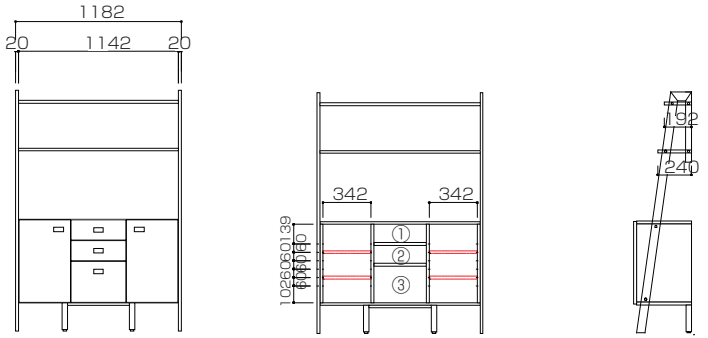

【引出し有効内寸】

① W326 x D326 x H100

② W326 x D326 x H95

③ W326 x D326 x H230

PRODUCT DETAILS

商品詳細

■本体部分から伸びた美しい曲線のフレーム

本体部分から伸びた美しい曲線のフレームは、壁に立て掛けることなく自立するよう緻密に設計されています。棚にはお気に入りの雑貨や小物を並べて飾ることができ、見せる収納スペースとしても活躍します。

■機能性を考えた内部構造

テレビボードの扉内部にはスローダウンステーを装備し、手を離しても勢いよく開くことがなく安心です。また、扉内には移動棚が1枚付いており、デッキスペース内は3センチピッチの3段階で高さ調整が可能です。

■フルオープンスライドレール

レイリアシリーズにはフルオープンスライドレールを採用した引き出しが付いています。軽い力でスムーズな開閉が可能です。引出し奥まで取り出しやすい仕様です。

■背面とコード穴

背面にはプリント化粧板を使用。天板中央後部と背面にコード穴兼空気孔を設けました。デッキ内にこもる機器熱を外へ逃がす効果もあります。

■彫り込み式の取手

レイリアシリーズには彫り込み式の取手を採用しています。手を掛けるだけでスムーズな扉の開閉が可能です。取っ手の出っ張りがないことでデザイン上でもスッキリとしたスタイリッシュな印象を与えます。

■脚部

高さ19cmの無垢材を使った脚部。床下から19cmあるため通常の掃除機はもちろん、掃除用ロボットやフロア用モップでのお掃除も簡単です。脚カットも対応しています。

■サイドボード・キャビネットの扉内

サイドボード・キャビネットの扉内は移動棚仕様です。6cmピッチで6段階の高さ調節が可能です。可動式で、収納するアイテムに合わせて取り外しも自在です。扉の開閉部分にはブルム蝶番を装備しゆっくり滑らかに開閉ができます。

■背面

背面にはプリント化粧板を使用。テレビボードとキャビネット、サイドボードの背面中央上下には幅10cmのサクリを2箇所施しています。卓上で照明や電子機器を使用される場合にも配線がごちゃつかず背面へ通し、壁付けすることが可能です。

■商品ページはこちら>>

PRODUCT DETAILS

商品詳細

■素材感

前板には無垢材、天板・側板に無垢材を薄くスライスした突板を使用し天然木の素材感溢れる仕上がりとなっています。

■デスクには2個口コンセント付き

上部に飾り棚がついたハイタイプなフレームのあるデスク。デスク右側にはPCや電子機器が使えるよう、2個口のコンセントが使用できます。コードは背面から逃すことが可能です。背面にはプリント化粧板を使用。

■豊富な引き出し

デスクには、豊富なサイズの引き出しを4杯設けています。デスク周りに便利な文房具やA4サイズのファイルが収納できる仕様に設計しています。

■足元も広々と使える

デスクの天板下は無駄な装飾のないシンプルなデザインに仕上げています。脚も高めに設定しているため、開放感を演出するとともにチェアに座った時も広々と感じられます。

■デスクの天板

デスクの天板サイドと背面側には物が落ちにくいように囲ったデザインに仕上げています。背面に向かって高くなっているため、スタイリッシュな雰囲気になり、圧迫感を感じさせません。

■脚部

高さ19cmの無垢材を使った脚部。床下から19cmあるため通常の掃除機はもちろん、掃除用ロボットやフロア用モップでのお掃除も簡単です。脚カットも対応しています。

SHOP LIST

高野木工 本社工場・営業本部
〒833-0044
福岡県筑後市大字富久911
TEL 0942-53-7813
MAIL office@takanomokkou.co.jp

本社 直営店
〒833-0044
福岡県筑後市大字富久911
TEL 0120-655-399
MAIL info@takanomokkou.co.jp

青山 直営店
〒107-0062
東京都港区南青山6-13-9
アニス南青山ビル2F-B
TEL 03-6427-1242
MAIL tokyosr@takanomokkou.co.jp

福岡 直営店
〒810-8639
福岡県福岡市中央区地行浜2-2-1
MARK IS　福岡ももち2階226区画
TEL 092-834-2905
MAIL fukuokasr@takanomokkou.co.jp

■商品ページはこちら>>